für Serie »speedfit«
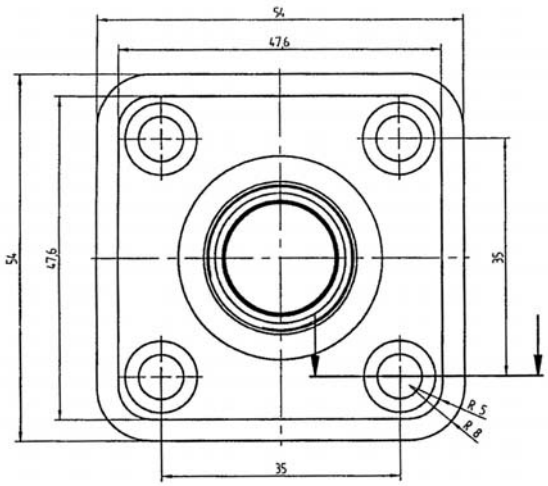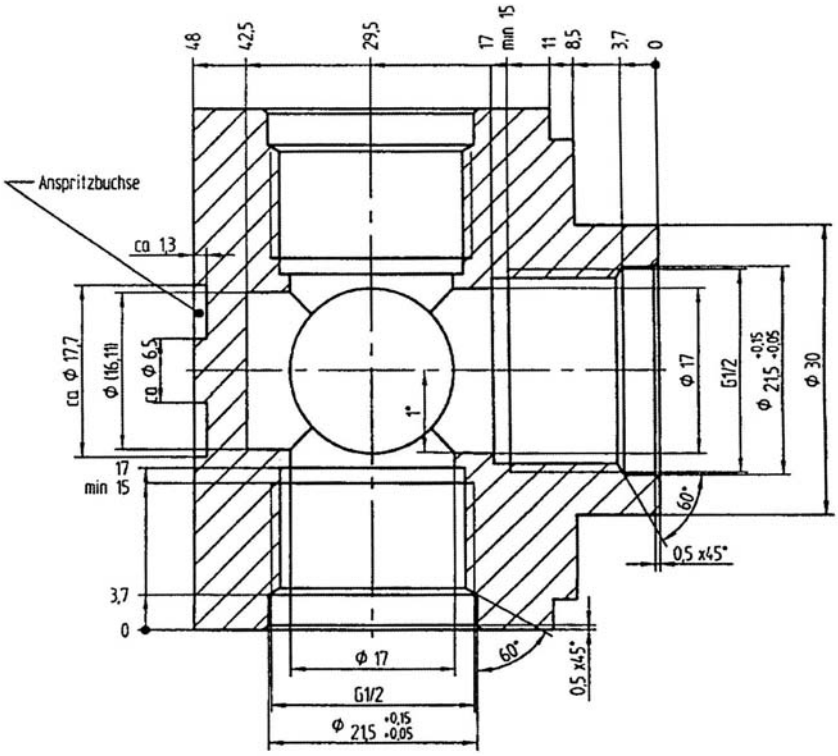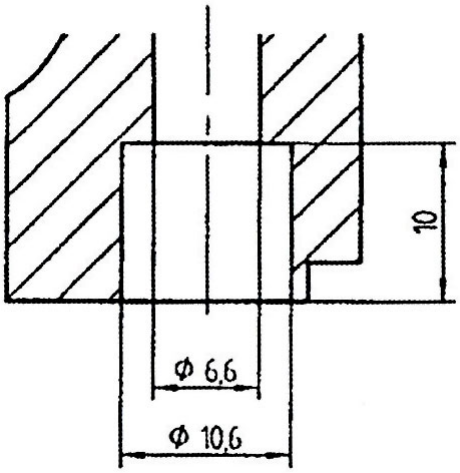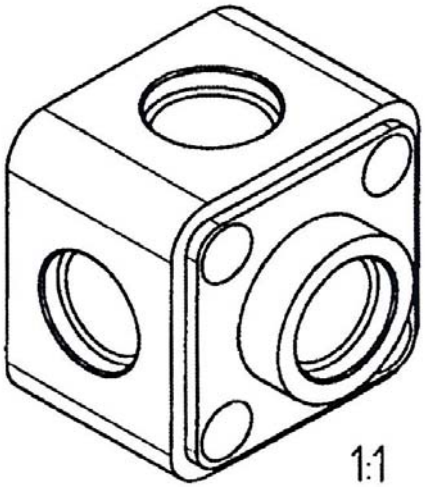
Mit 5 x G 1/2 Innengewinde zum Einschrauben von Adaptern und mit 3 selbstdichtenden Kunststoffschrauben für die Gewindeöffnungen, sowie G 1/2 für eine Schnellkupplung.