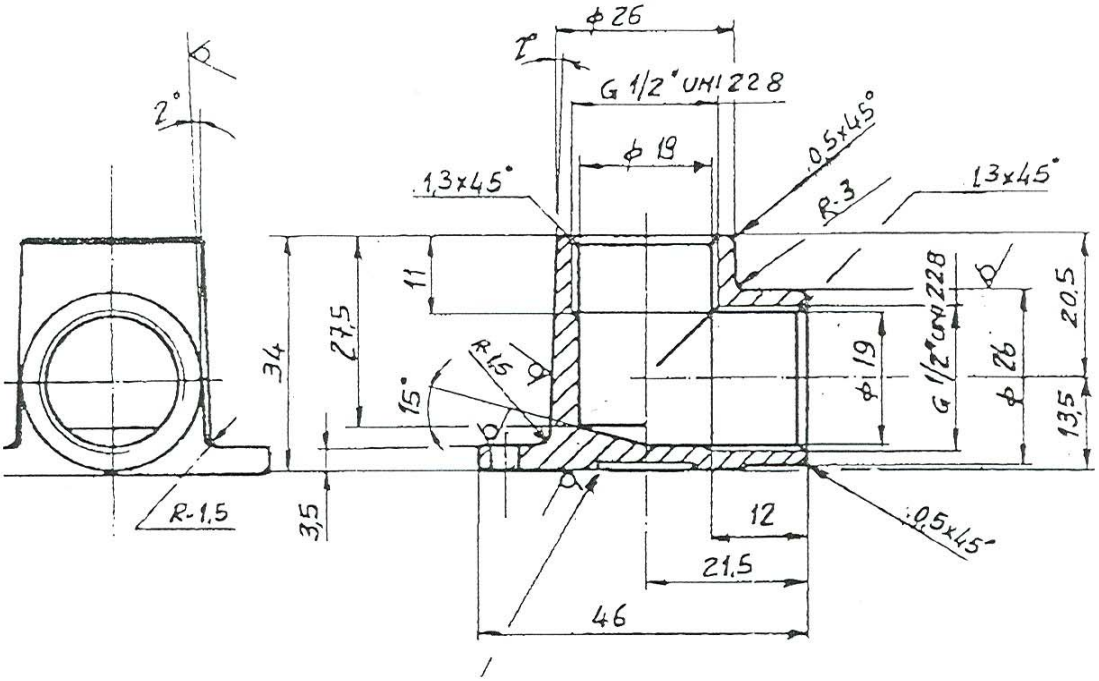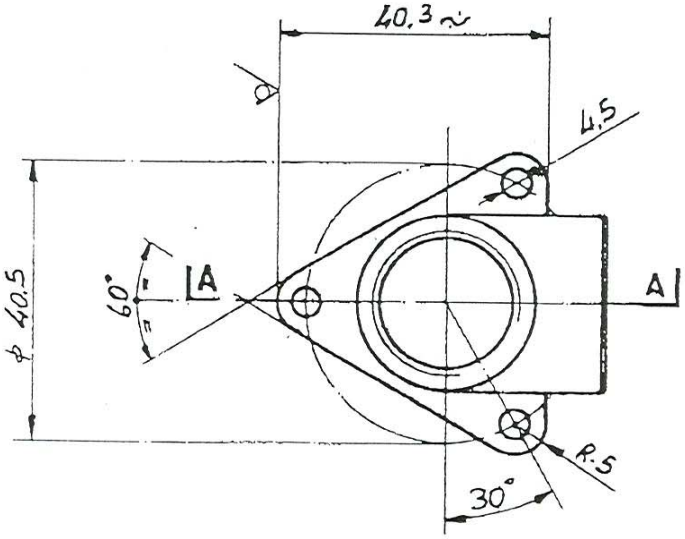Für diese Zeichnung gelten die Bestimmungen über den Schutz für Urheberrecht.