FU 834

Vorfilter

BG 2

FU 853	FU 854
G 3/8	
FU 863	**FU 864**
G 1/2	
0,3 µm	

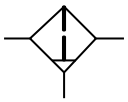

Beschreibung

- **Vorfilter** zur Reinigung der Druckluft **von Öl, Wasser und Feststoffverunreinigungen ≥ 0,3 µm** der Reihe „***Futura***“..
- Mit weiteren Komponenten durch Koppelpaket „KP 200“ oder „WK 102“ nahtlos integrierbar

Kenngrößen

Typ	FU 853	FU 854	FU 863	FU 864
Entleerung	**halbautomatisch (HA)**	**halbautomatisch (HA)**	**vollautomatisch (VA)**	**vollautomatisch (VA)**
Anschluss (Gewinde)	**G 3/8**		**G 1/2**	
Bauart	**- Vorfilter**			
Medium	**Druckluft, neutrale Gase**			
Einbaulage	senkrecht, Behälter nach unten			
Temperatur Medium / Umgebung	**max.** 50°C			
Eingangsdruck Pe **-Entleerung (HA) / (VA)** -Handablass	**min**. 1,5 bar / **max.** 16 bar max. 16 bar			
Filterfeinheit	0,3 µm			
Behältervolumen	49 cm^3			
Kondensatentleerung	halbautomatisch **-** drucklos entlüftend **(HA)** / vollautomatisch **(VA)**			
Gewicht	0,300 kg **(HA)** / 0,330 kg **(VA)**			
Befestigungsart	Winkel, Wandmontage			

Werkstoffe

Bauteil	Werkstoff
Kopfstück	IXEF1022®
Behälter	Polycarbonat
Schutzkorb	Polyamid
Behälter Metall	Zink Druckguss
O-Ringe 37,5x2,5 / 20x2	NBR
Filterelement M 22x1	Papier / Al
Gewindeplatten	Zink Druckguss Z 410

Bestellhinweis

- Die Filter werden in Einzelverpackung geliefert

Optionen
NPTF Anschlüsse

Zubehör

Ersatzteile

Filter –*Futura*–

Benennung	Art.-Nr.
Befestigungswinkel inkl. Schrauben	H 852
Koppelpaket mit Wandkonsole	WK 102
Koppelpaket	KP 200
Polycarbonatbehälter mit Schutzkorb / Filter	BSF 12
Polycarbonatbehälter vollautom. Ablassventil	BSF 12-A
Metallbehälter / Filter	MF 12
Metallbehälter mit vollautom. Ablassventil	MF 12-A
Differenzdruckanzeige	DAF 1
Differenzdruckmanometer	DM 34

Benennung	Art.-Nr.
Filterelement 0,3 µm M 22x1	V 864/03
O-Ring 37,5x2,5	3725.4.9
O-Ring 20x2	202.4.9

Abmessungen

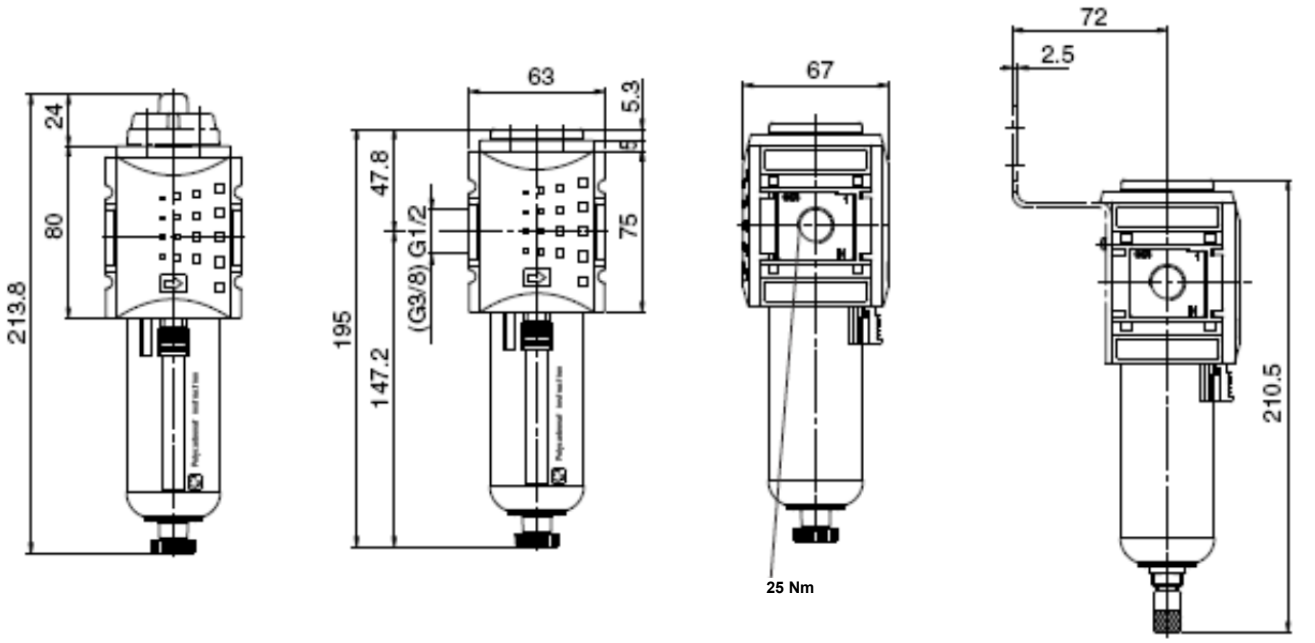

Durchflussmengen

Durchflusscharakteristik

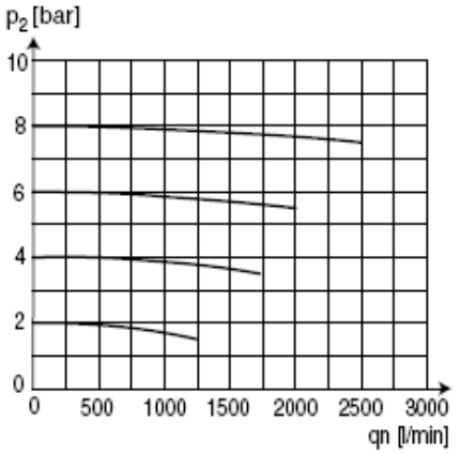

Haltewinkel

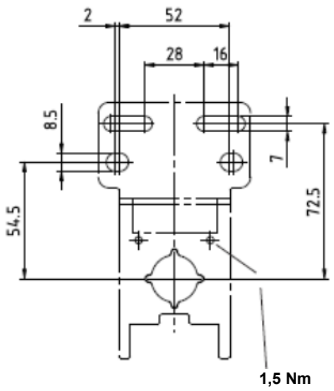

techn. Änderungen vorbehalten